הקבלן אחראי לתאום המידות.
אין לקבוע גדלים ע"י מדידה בתכנית.
על כל אי התאמה על הקבלן להודיע למתכנן.

הערות:

כמות	תאריך	תפוצה	לעיון	לאישור	לביצוע

מס'	תאריך	שינויים	ערך	שרטט	ביקר

מהדורה: 0

לעיון ● לאישור ○ למכרז ○ לביצוע ○

מקרא:

- קו כבלים
- קו בזק
- קו בזק מוצע
- עמוד תאורה (102/53)
- קו מים
- קו מים מבוטל
- קו ביוב
- קו חשמל מתח עליון (161KV)
- קו חשמל מתח גבוה
- קו חשמל מתח נמוך
- כבל עילי מאור
- כבל תת"ק מ"ג
- נקודה לסימון קידוח (TPC-1 X = 234726 Y = 563262)

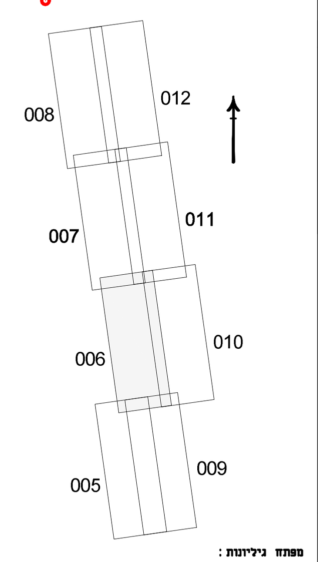

מפתח גיליונות :

שם המזמין : תהל מהנדסים יועצים בע"מ

שם הפרויקט : פיתוח אזור ביניים

שם התכנית : תוכנית קידוחים (תכנון מוקדם) גיליון 2

מספר תכנית : 658 -006

קנה מידה : 1:500	תאריך מהדורה ראשונה : 5/8/2014
ערך : סשה מאירוביץ'	בקר : מולי שגל
שרטט : א. חיים	אישר :

שם הקובץ : F:\DATA\658\DRAWING\658-005.dwg ©

תאריך הדפסה : 13/8/2014

המתכנן :

מהוד הנדסה בע"מ
באר שבע, בית בלטק, יהודה הנחתום 4
טל. 08-6288060 פקס. 08-6288070
דואל: mahod@mahod.co.il
תל-אביב, מגדלי טויוטה, רח' יגאל אלון 65
טל. 03-6251188 פקס. 03-6251187
דואל: mahodta@mahod.co.il

F:\DATA\658\DRAWING\658-005.dwg, 13/08/2014 13:08:08, HP DesignJet 650C(C2859B) by HP.pc3